DN: c=CZ, 2.5.4.97=NTRCZ-45770743, o=Česká komora autorizovaných inženýrů a techniků činných ve výstavbě, ou=Elektronické autorizační razítko, ou=1400047, cn=Stanislav Blaha, sn=Blaha, givenName=Stanislav, serialNumber=P766992, title=TV02
Datum: 2025.10.07 09:36:43 +02'00'

STANISLAV BLAHA
PROJEKTOVÁNÍ STAVEB VODNÍHO HOSPODÁŘSTVÍ
STUDENTSKÁ 1133
591 01 ŽĎÁR NAD SÁZAVOU
tel: 566651192, 605407990
e-mail: blaha.stan@gmail.com

ZODP.PROJEKTANT	**STANISLAV BLAHA IČO: 15261182**		
PROJEKTANT:	**STANISLAV BLAHA**	AUTORIZACE:	PARÉ:
STAVEBNÍK:	**SVAZ VODOVODŮ A KANALIZACÍ ŽĎÁRSKO, VODÁRENSKÁ 2, 591 01 ŽĎÁR NAD SÁZAVOU**	IČO:	**43383513**
MÍSTO STAVBY:	**NOVÉ MĚSTO NA MORAVĚ**		
KRAJ:	**VYSOČINA**		

NÁZEV AKCE:

NOVÉ MĚSTO NA MORAVĚ - REKONSTRUKCE VODOVODU A KANALIZACE KOMENSKÉHO NÁMĚSTÍ

		FORMÁT:	**-**
		DATUM:	**10/2025**
		STUPEŇ:	**DPS**
		ZAKÁZKA:	**2025/BI/19**
ČÁST:	**D. DOKUMENTACE OBJEKTŮ**	MĚŘÍTKO:	**-**
STAVEBNÍ OBJEKT:	**D.2 KANALIZACE**	REVIZE:	**-**
OBSAH:	**REVIZNÍ PREFABRIKOVANÁ BETONOVÁ ŠACHTA**	VÝKRES Č.:	**D.2.5**

ŠACHTA S KONUSEM DLE ČSN EN 1917

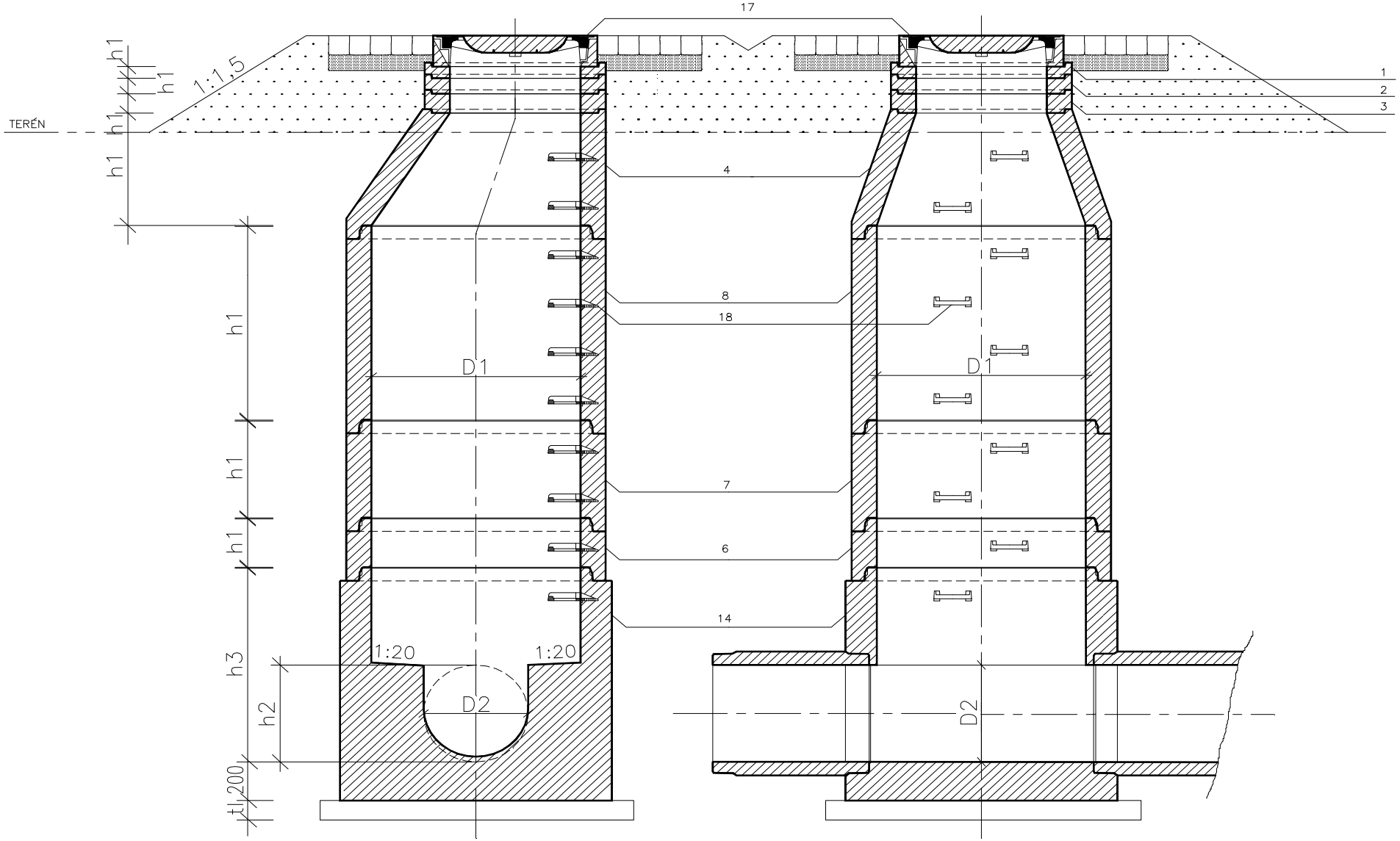

PREFA BRNO
...jsme tam, kde vy stavíte

Pref. kanalizační šachty	Název stavby-objektu	STRANA
SWECO Sustainable engineering and design	Rekonstrukce kanalizace Komenského náměstí	
(C) 1996-2020	Projektant Stanislav Blaha	1/4

ŠACHTA SE ZÁKRYTOVOU DESKOU DLE ČSN EN 1917

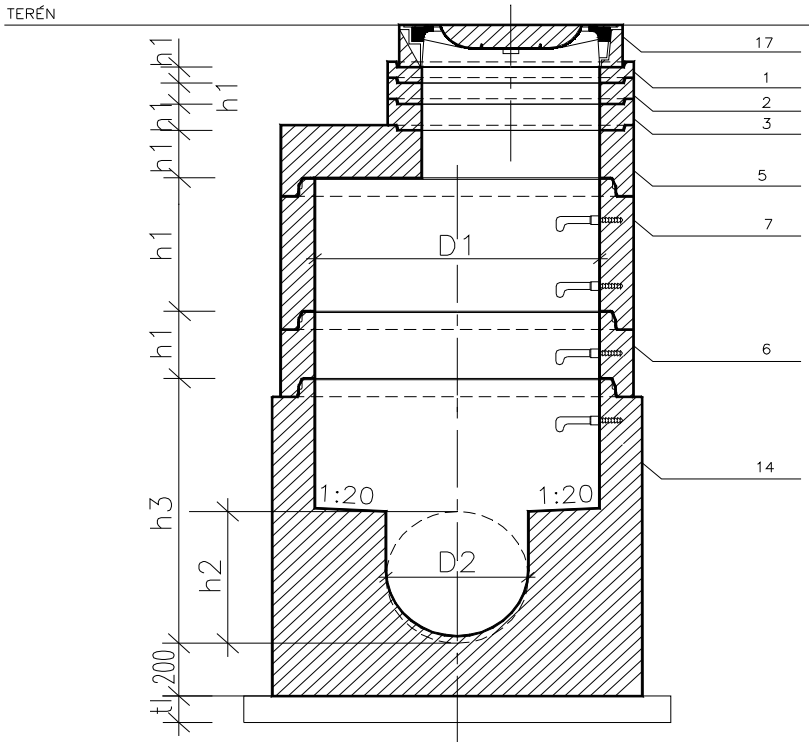

ŠACHTOVÉ HODINY

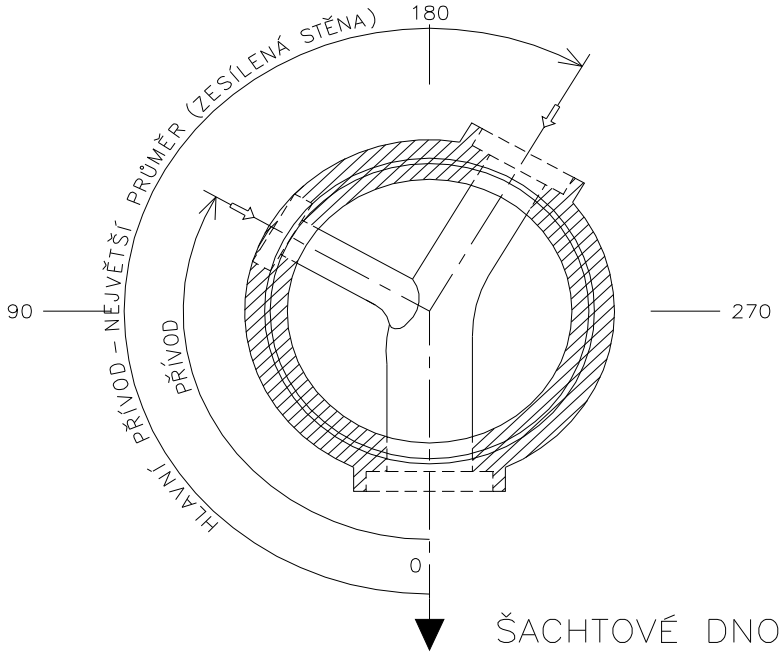

ŠACHTOVÉ DNO S HRDLEM

ČSN EN 1917 – TBZ–Q.1 100/60

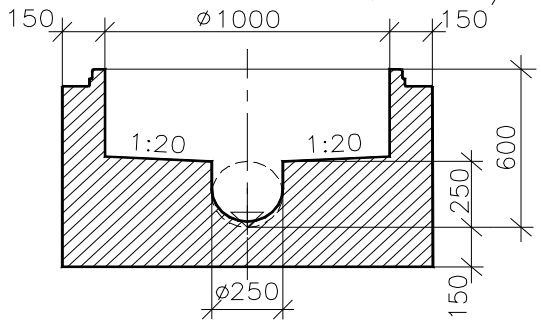

ŠACHTOVÉ DNO S HRDLEM

ČSN EN 1917 – TBZ–Q.1 100/80

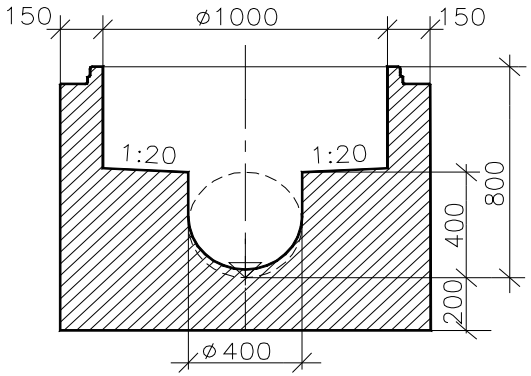

ŠACHTOVÉ DNO S HRDLEM

ČSN EN 1917 – TBZ–Q.1 100/100

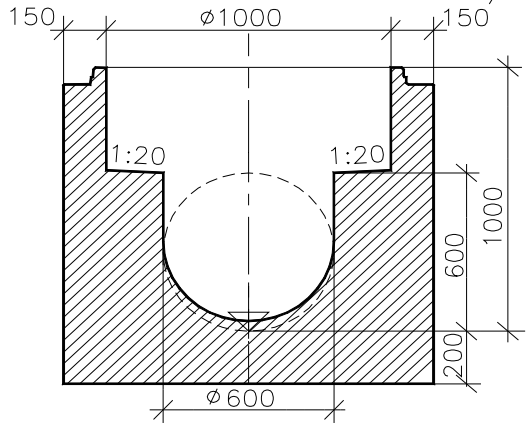

PREFA BRNO
...jsme tam, kde vy stavíte

Pref. kanalizační šachty	Název stavby-objektu	STRANA
SWECO Sustainable engineering and design	Rekonstrukce kanalizace Komenského náměstí	
(C) 1996-2020	Projektant: Stanislav Blaha	2/4

STUPADLA V KANALIZAČNÍ ŠACHTĚ DLE ČSN EN 1917

DETAILNÍ POHLED NA STUPADLO DIN 1212 E

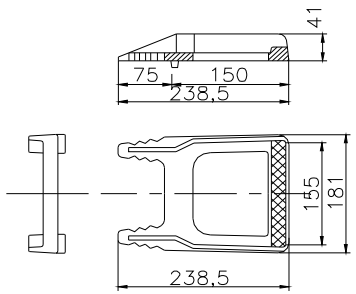

DETAILNÍ POHLED NA STUPADLO "KASI"

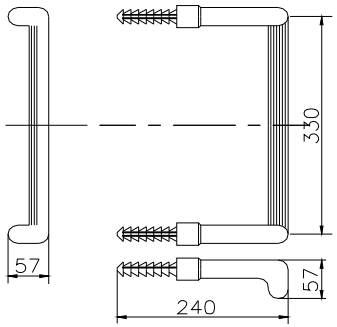

ROZTEČ STUPADEL

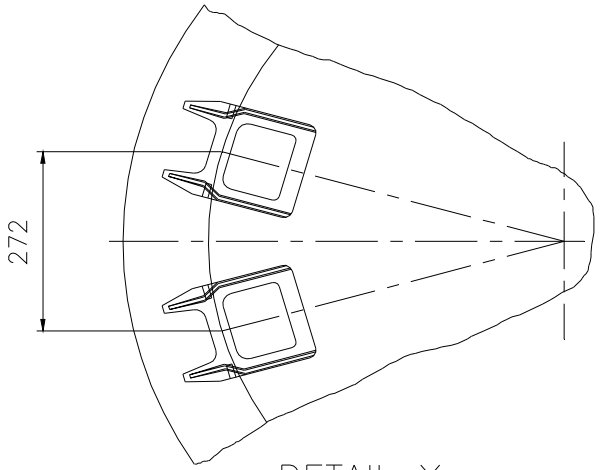

SKRUŽ

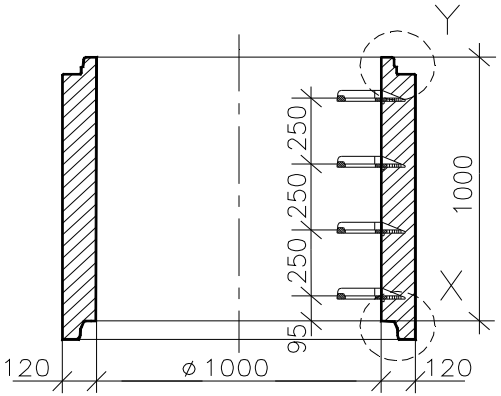

DETAIL X

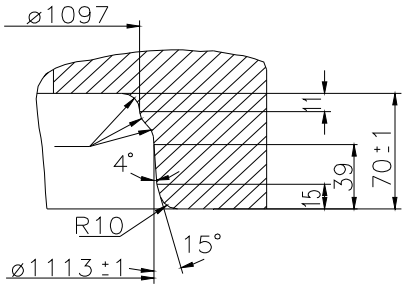

DETAIL Y

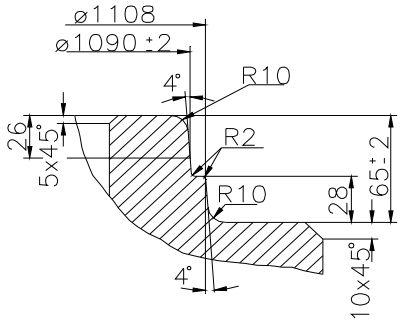

PREFA BRNO
...jsme tam, kde vy stavíte

Pref. kanalizační šachty	Název stavby-objektu	STRANA
SWECO Sustainable engineering and design	Rekonstrukce kanalizace Komenského náměstí	
(C) 1996-2020	Projektant Stanislav Blaha	3/4

DÍLCE KANALIZAČNÍCH ŠACHET DN 1000 DLE ČSN EN 1917

VYROVNÁVACÍ PRSTENEC

OZNAČENÍ	VNITŘNÍ ø d1/mm	STAVEBNÍ VÝŠKA h1/mm	SÍLA STĚNY s/mm	HMOTNOST kg	LEGENDA
TBW-Q.1 63/6	625	60	120	39	1
TBW-Q.1 63/8	625	80	120	55	2
TBW-Q.1 63/10	625	100	120	65	3

ŠACHTOVÝ KŌNUS S HRDLEM

OZNAČENÍ	VNITŘNÍ ø d1/mm	STAVEBNÍ VÝŠKA h1/mm	SÍLA STĚNY s/mm	HMOTNOST kg	LEGENDA
TBR-Q.1 100-63/58	1000/625	580	120	510	4

ZÁKRYTOVÁ DESKA S HRDLEM

OZNAČENÍ	VNITŘNÍ ø d1/mm	STAVEBNÍ VÝŠKA h1/mm	* *	HMOTNOST kg	LEGENDA
TZK-Q.1 100-63/18	1000/625	180	*	442	5

ŠACHTOVÁ SKRUŽ S HRDLEM

OZNAČENÍ	VNITŘNÍ ø d1/mm	STAVEBNÍ VÝŠKA h1/mm	SÍLA STĚNY s/mm	HMOTNOST kg	LEGENDA
TBS-Q.1 100/25	1000	250	120	240	6
TBS-Q.1 100/50	1000	500	120	480	7
TBS-Q.1 100/100	1000	1000	120	960	8

ŠACHTOVÉ DNO S HRDLEM

OZNAČENÍ	VNITŘNÍ ø d1/mm	SÍLA STĚNY s/mm	d2	h2	h3	HMOTNOST kg	LEGENDA
TBZ-Q.1 100/60 V15	1000	150	150	150	600	1300	9
TBZ-Q.1 100/60 V20	1000	150	200	200	600	1360	10
TBZ-Q.1 100/60 V25	1000	150	250	250	600	1430	11
TBZ-Q.1 100/80 V30	1000	150	300	300	800	1680	12
TBZ-Q.1 100/80 V40	1000	150	400	400	800	1815	13
TBZ-Q.1 100/100 V50	1000	150	500	500	1000	2135	14
TBZ-Q.1 100/100 V60	1000	150	600	600	1000	2180	15
TBZ-Q.1 100/120 V70	1000	150	700	700	1200	2390	16

ŠACHTOVÉ POKLOPY

TŘÍDA	OZNAČENÍ	STAVEBNÍ VÝŠKA h1/mm	HMOTNOST kg	LEGENDA
A	BEGU A 30 – BEZ ODVĚTRÁNÍ	75		17
	RÁM BEGU – PARK		31	
	POKLOP BEGU – PARK		22	
A	LITINOVÝ A 30 – BEZ ODVĚTRÁNÍ	75		17
	RÁM BEGU – PARK		31	
	POKLOP GU-B-1 A 30		21	
B	BEGU B 125 – BEZ ODVĚTRÁNÍ	125		17
	RÁM BEGU – DIN 4271-R1		56	
	POKLOP BEGU – DIN 19596-3		58	
B	LITINOVÝ B 125 – BEZ ODVĚTRÁNÍ	125		17
	RÁM BEGU – DIN 4271-R3		56	
	POKLOP GU-B-1 B 125		41	
D	LITINOVÝ D 400 – BEZ ODVĚTRÁNÍ	160		17
	RÁM BEGU – R – 1		81	
	POKLOP BEGU – B – 1		90	
D	LITINOVÝ D 400 – BEZ ODVĚTRÁNÍ	160		17
	RÁM BEGU – R – 1		81	
	POKLOP GU-B-1 D 400		81	

STUPADLA

OZNAČENÍ	HMOTNOST kg	LEGENDA
LITINOVÉ GG 20, DIN 1212 E, ČSN 42 20 20	2,70	18
KASI DIN 19555-A-ST, OCEL. (NEBO-CRNI-NEREZ) JÁDRO S PE POVLAKEM	*	19
KAPSOVÉ PLASTOVÉ KASI	*	20

POZN. PŘIPOJOVANÉ BETONOVÉ POTRUBÍ JEN DO DN 600 (d2)

TABULKA ŠACHET — Šachtové dílce — Prefa Brno a. s.

Poř.	Označení šachty	Kóta terénu [m n.m.]	Umístění	Kóta poklopu [m n.m.]	Kóta dna vývodu [m n.m.]	Kóta dna [m n.m.]	Výška šachty [m]	Vyrovnávací prstenec pro poklop šachty	ks	Šachtový kónus zákrytová deska	ks	Šachtová skruž	ks	Stupadla	Šachtové dno uložení dna elastomerové těsnění	ks
1	1587	598.00	vozovka h = 0.0 m	598.00	596.11	596.11	1.89	TBW-Q.1 63/10	1	TBR-Q.1 100-63/58	1	TBS-Q.1 100/25	1	ocel. s PE	TBZ-Q.1 100/80	1
															podkladový beton	
															těsnění pro DN 1000	2
2	118	598.26	vozovka h = 0.0 m	598.24	597.06	597.06	1.18			TZK-Q.1 100-63/17	1	TBS-Q.1 100/25	1	ocel. s PE	TBZ-Q.1 100/60	1
															podkladový beton	
															těsnění pro DN 1000	2
	Celkem							TBW-Q.1 63/10	1	TBR-Q.1 100-63/58	1	TBS-Q.1 100/25	2		TBZ-Q.1 100/60	1
										TZK-Q.1 100-63/17	1				TBZ-Q.1 100/80	1
															těsnění pro DN 1000	4

PREFA BRNO
...jsme tam, kde vy stavíte

Pref. kanalizační šachty	Název stavby-objektu	STRANA
SWECO Sustainable engineering and design	Rekonstrukce kanalizace Komenského náměstí	
(C) 1996-2020	Projektant: Stanislav Blaha	1/4

TABULKA ŠACHTOVÝCH DEN

Prefa Brno a. s.

Poř.	Označení šachty	Schémat. značka	Označení dna	Vývod		Hlavní přívod		1.vedlejší přívod		2.vedlejší přívod		3.vedlejší přívod		4.vedlejší přívod	
1	1587		TBZ-Q.1 100/80	DN (mm)	486/404 C tř.160	DN (mm)	486/404 C tř.160	DN (mm)		DN (mm)		DN (mm)		DN (mm)	
			žlab: kamenina	Materiál	Keramo-Steinzug	Materiál	Keramo-Steinzug	Materiál		Materiál		Materiál		Materiál	
			nástupnice: beton s nát.	dh[mm]	0	Úhel ß	193	Úhel ß		Úhel ß		Úhel ß		Úhel ß	
			kyneta: 1/1 DN	sklon [‰]	32.4	dh[mm]	40	dh[mm]		dh[mm]		dh[mm]		dh[mm]	
			od vložky k vložce			sklon [‰]	54.0	sklon [‰]		sklon [‰]		sklon [‰]		sklon [‰]	
			stupadla: ocel. s PE												
			orient.stup.90 [°]												
2	118		TBZ-Q.1 100/60	DN (mm)	355/300 C tř.160	DN (mm)		DN (mm)		DN (mm)		DN (mm)		DN (mm)	
			žlab: kamenina	Materiál	Keramo-Steinzug	Materiál		Materiál		Materiál		Materiál		Materiál	
			nástupnice: beton s nát.	dh[mm]	0	Úhel ß		Úhel ß		Úhel ß		Úhel ß		Úhel ß	
			kyneta: 1/1 DN	sklon [‰]	11.9	dh[mm]		dh[mm]		dh[mm]		dh[mm]		dh[mm]	
			od vložky k vložce			sklon [‰]		sklon [‰]		sklon [‰]		sklon [‰]		sklon [‰]	
			stupadla: ocel. s PE												
			orient.stup.90 [°]												

PREFA BRNO
...jsme tam, kde vy stavíte

Pref. kanalizační šachty	Název stavby-objektu	STRANA
SWECO Sustainable engineering and design	Rekonstrukce kanalizace Komenského náměstí	
(C) 1996-2020	Projektant Stanislav Blaha	2/4

TABULKA SESTAV ŠACHET

Prefa Brno a. s.

Šachta č.1 1587

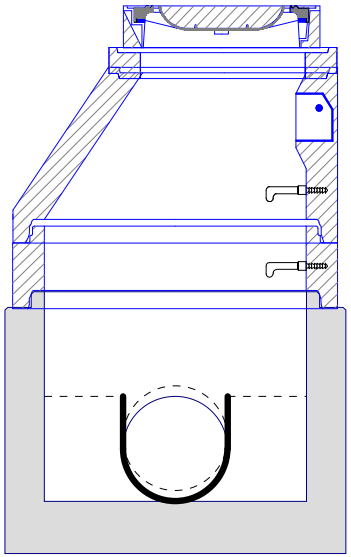

dno TBZ-Q.1 100/80	1
skruž TBS-Q.1 100/25	1
kónus TBR-Q.1 100-63/58	1
vyr.prst. TBW-Q.1 63/10	1
poklop Europa9 D400 KDB91B	1
těsnění pro DN 1000	2
kóta dna	596.11 m
kóta terénu	598.00 m
rozdíl kót	1.89 m
převýšení nad terénem	0.00 m
výška šachty	1.89 m
stavební výška	2.09 m

Šachta č.2 118

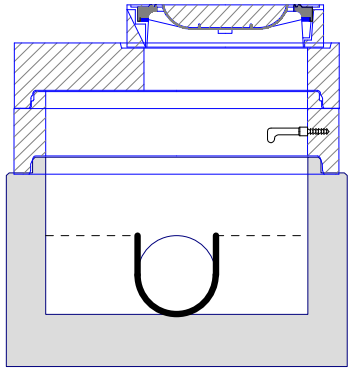

dno TBZ-Q.1 100/60	1
skruž TBS-Q.1 100/25	1
deska TZK-Q.1 100-63/17	1
poklop Europa9 D400 KDB91B	1
těsnění pro DN 1000	2
kóta dna	597.06 m
kóta terénu	598.26 m
rozdíl kót	1.20 m
převýšení nad terénem	0.00 m
výška šachty	1.18 m
stavební výška	1.38 m

PREFA BRNO
...jsme tam, kde vy stavíte

Pref. kanalizační šachty SWECO Sustainable engineering and design (C) 1996-2020	Název stavby-objektu Rekonstrukce kanalizace Komenského náměstí Projektant Stanislav Blaha	STRANA 3/4

TABULKA ŠACHTOVÝCH POKLOPŮ

Prefa Brno a. s.

Poř.	Označení šachty	Třída zatížení	Označení poklopu	Popis poklopu	Úprava kolem poklopu	Výška poklopu [mm]	Počet
1	1587	D	Europa9 D400 KDB91B	víko GU D400 bez odvětrání PUR, rám Begu	žulová dlažba do betonu	160	1
2	118	D	Europa9 D400 KDB91B	víko GU D400 bez odvětrání PUR, rám Begu	žulová dlažba do betonu	160	1
	Celkem	D	Europa9 D400 KDB91B	víko GU D400 bez odvětrání PUR, rám Begu		160	2

PREFA BRNO
...jsme tam, kde vy stavíte

Pref. kanalizační šachty	Název stavby-objektu	STRANA
SWECO Sustainable engineering and design	Rekonstrukce kanalizace Komenského náměstí	
(C) 1996-2020	Projektant Stanislav Blaha	4/4

PREFA BRNO
...jsme tam, kde vy stavíte

Závod Strážnice, U cihelny 1375, 696 62 Strážnice
Tel.: 518 670 553
Fax: 518 332 095
Email: PREFA@PREFA.CZ

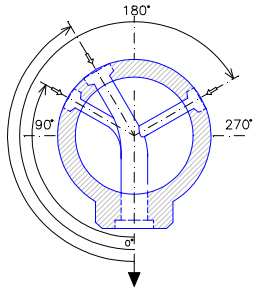

OBJEDNÁVKOVÝ LIST ŠACHETNÍCH DEN

Odběratel: Telefon: Stavba:
Kont.osoba: Fax: E-mail:

Označení šachty	Typ dna Síla stěny hmotnost	ks		DN	Úhel	dh[mm]	Materiál potrubí	Sklon [‰]	Materiálové provedení Žlab	Materiálové provedení Nástupnice	Výška kynety	Obklad šachty
1587	TBZ-Q.1 100/80 150 od vložky k vložce 0	1	Vývod Hl.přívod	486/404 C tř.160 486/404 C tř.160	 193	0 40	Keramo-Steinzug Keramo-Steinzug	32.4 54.0	kamenina	beton s nátěrem	1/1 DN	
118	TBZ-Q.1 100/60 150 od vložky k vložce 0	1	Vývod Hl.přívod	355/300 C tř.160		0	Keramo-Steinzug	11.9	kamenina	beton s nátěrem	1/1 DN	

Doprava zajistí odběratel hmotnost 0 kg
Manipul. úchyty DEHA Termín

Pref. kanalizační šachty	Název stavby-objektu	STRANA
SWECO Sustainable engineering and design (C) 1996-2020	Rekonstrukce kanalizace Komenského náměstí	
	Projektant Stanislav Blaha	1/1